Air Condition- 405 SLX TU5 ME17	0701029

شرح	کد
باتري	BB00
جعبه فیوز داخل محفظه موتور	BF00
سوئیچ	SW00
جعبه فیوز کالسکه ای	BB10
دسته راهنما	0002
کنترل یونیت موتور	1320
سوئیچ سه مرحله ای	8007
رله زرد بخاری	8048
کنترل یونیت های اتاق	8035
رله مجموعه بخاری	8015A
موتور کنترل یونیت موتور فن	8070
موتور فن سیستم تهویه	8050
مقاومت های سرعت فن	8040
رله قطع کن کمپرسور	8005
رله مجموعه بخاری	8015
کمپرسور کولر	8020
کنترل یونیت موتور فن	8047
پنل سیستم تهویه	8025

Air Conditioning - 405 SLX TU5 ME17 ISACO	0701029

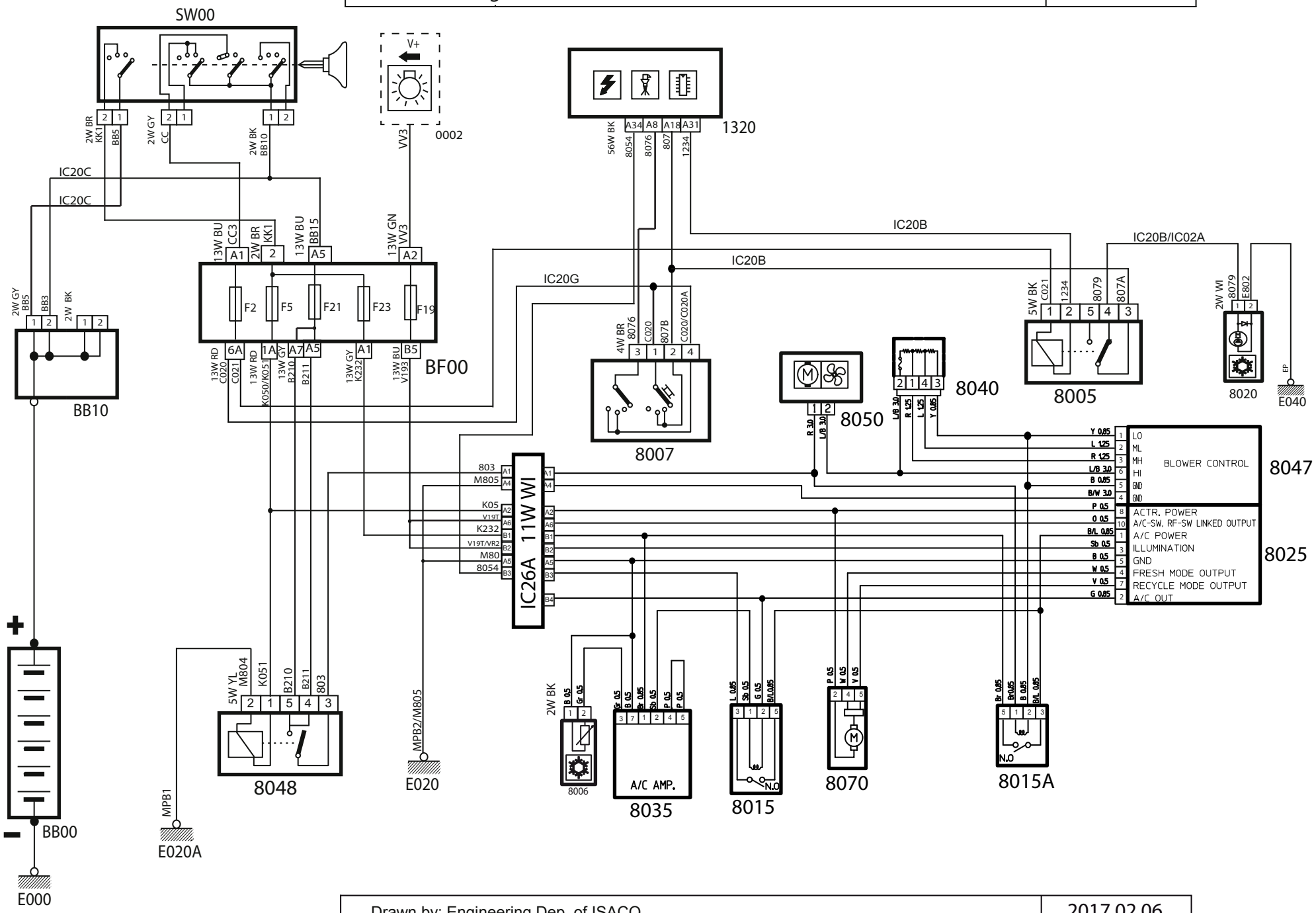

Drawn by: Engineering Dep. of ISACO	2017.02.06